PILA 2 – H=10.50 m

SEZIONE A–A
SCALA 1:100

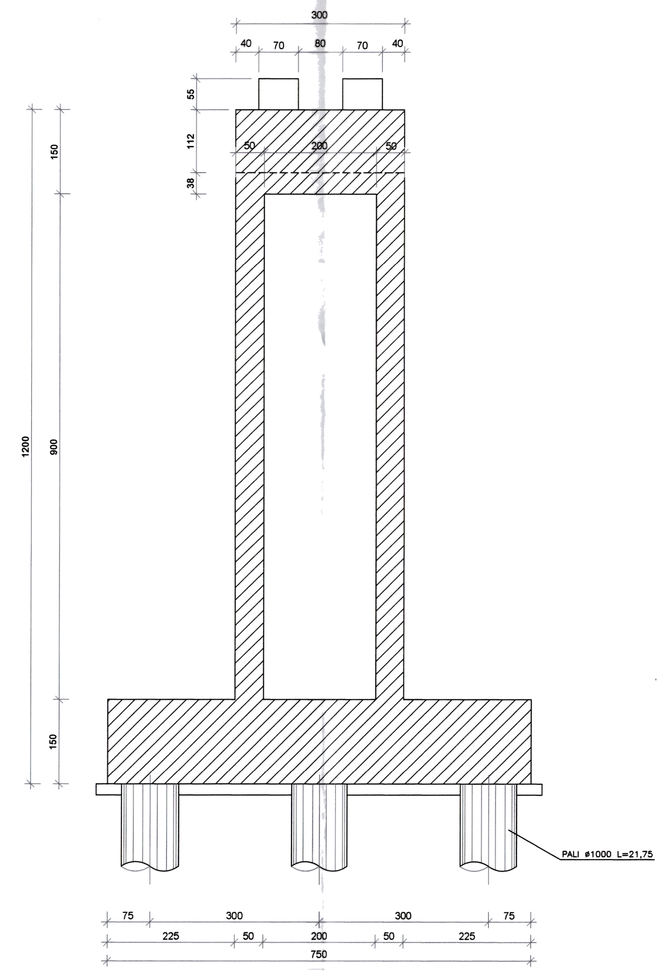

SEZIONE B–B
SCALA 1:100

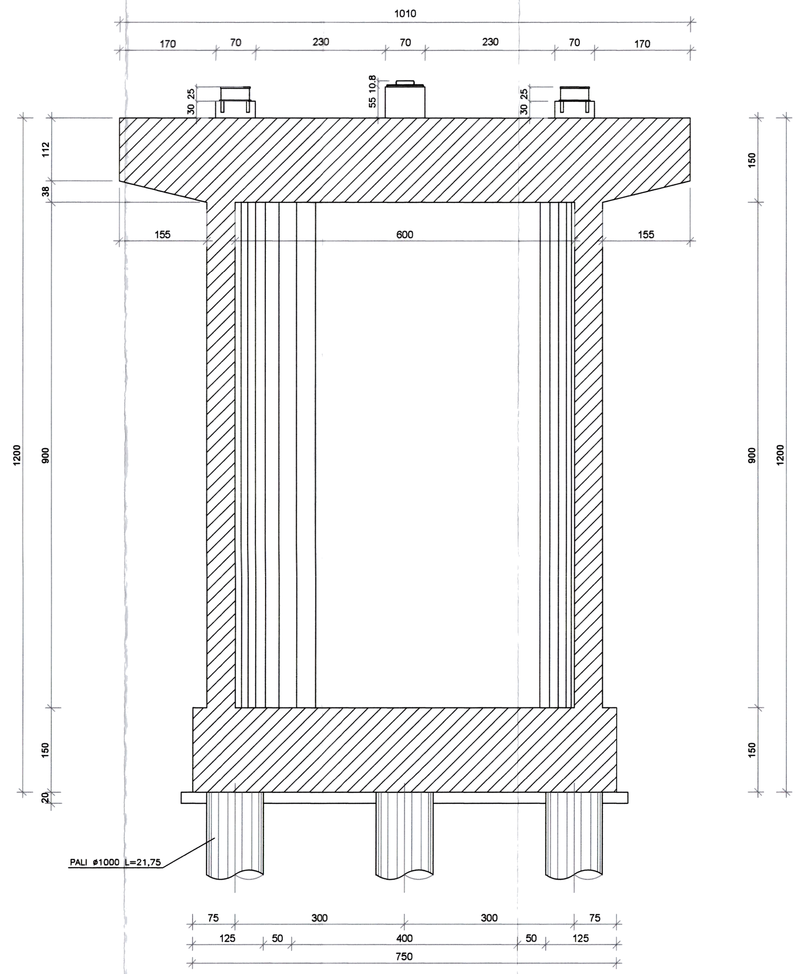

PIANTA FONDAZIONE
SCALA 1:100

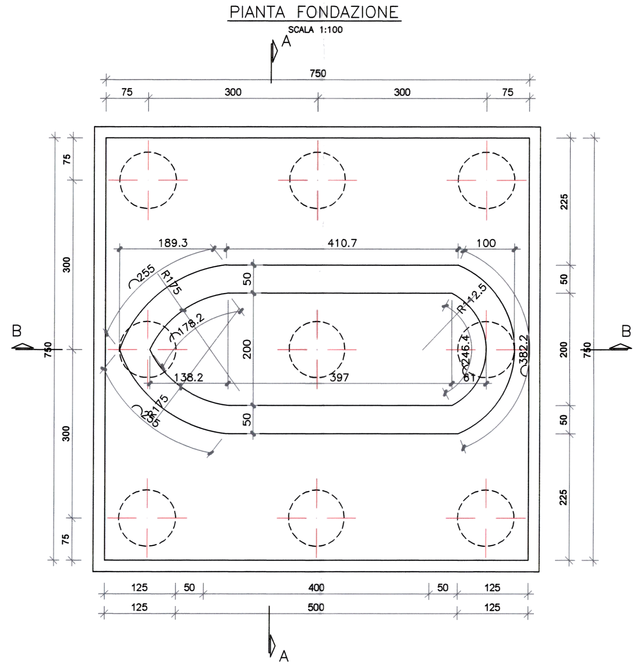

PIANTA PULVINO
SCALA 1:100

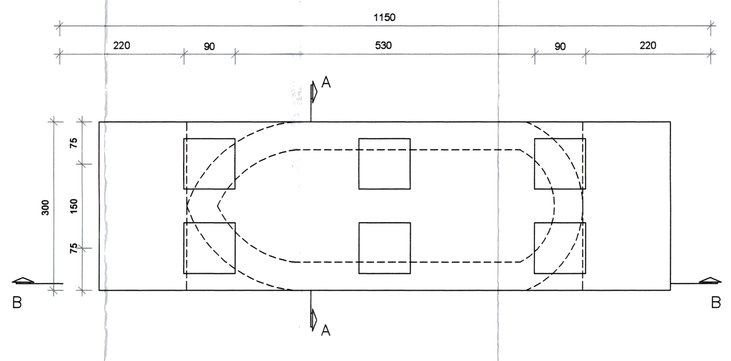

PILA 1 – H=7.70 m

SEZIONE A–A
SCALA 1:100

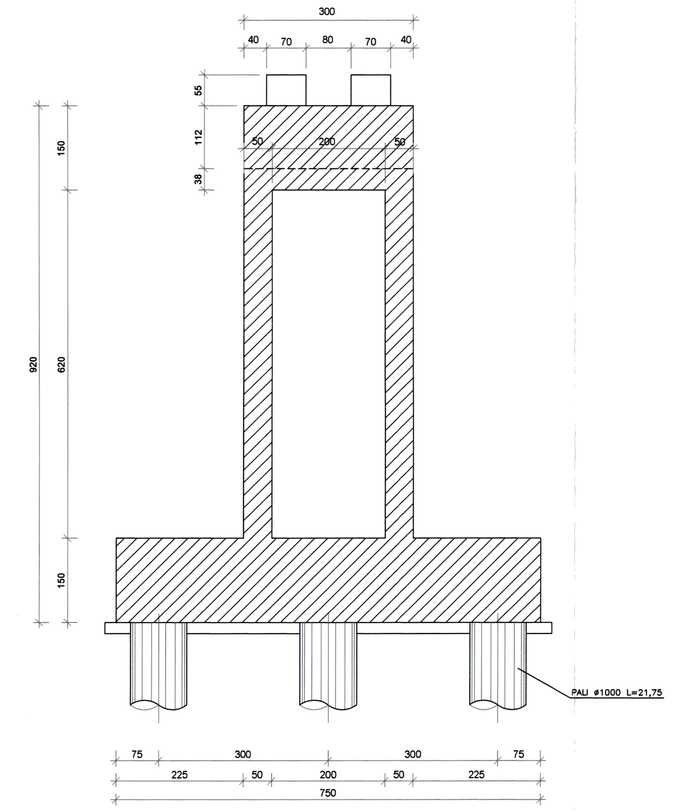

SEZIONE B–B
SCALA 1:100

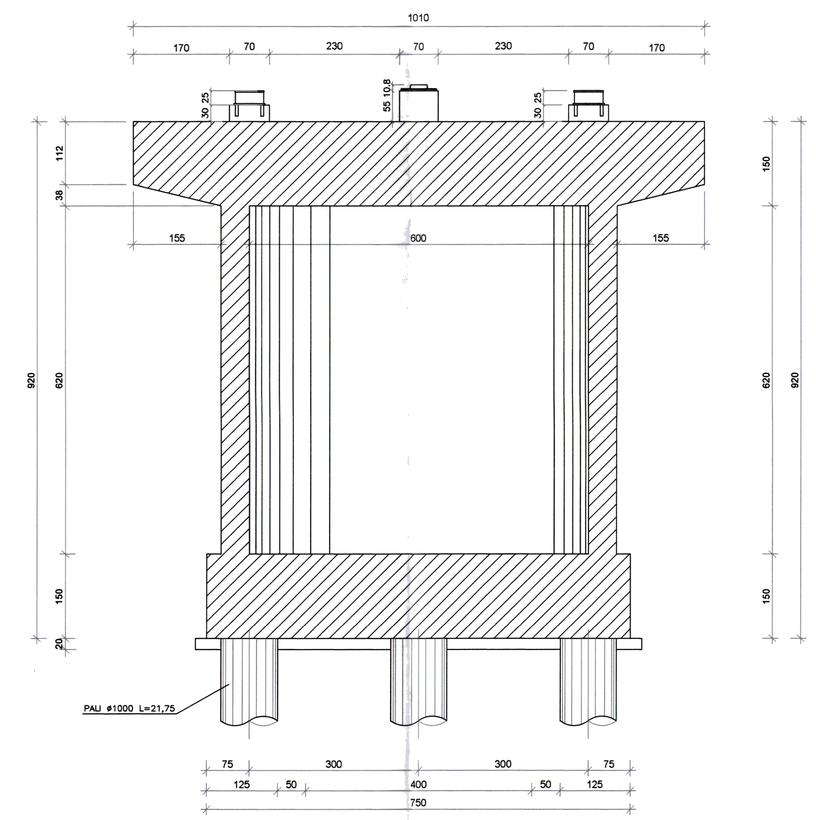

PIANTA FONDAZIONE
SCALA 1:100

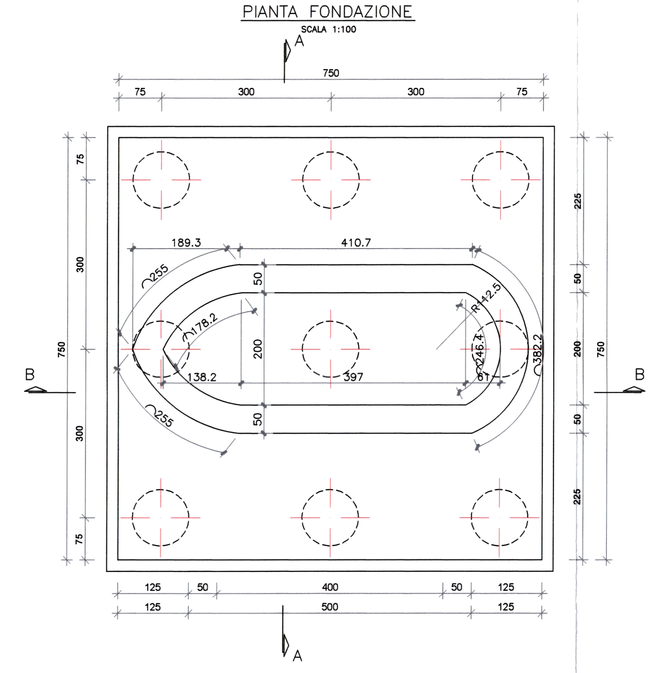

PIANTA PULVINO
SCALA 1:100

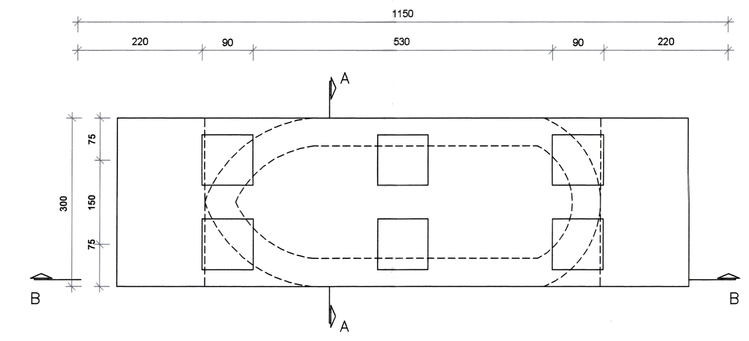

PRESCRIZIONI MATERIALI (NTC 02/2008)

	UNI 11104 (a/c <0,6)
	UNI EN 206/1 :2006
PALI DI FONDAZIONE	
- Calcestruzzo	C25/30
- Classe di esposizione	XC2
- Classe di consistenza	S4-S5
- Acciaio	B450C
FONDAZIONI ED ELEVAZIONE	
- Calcestruzzo	C28/35
- Classe di esposizione	XC3
- Classe di consistenza	S4-S5
- Acciaio	B450C

PROTEZIONE CIVILE
Presidenza del Consiglio dei Ministri
Dipartimento della Protezione Civile

REGIONE CAMPANIA

Commissario Delegato
O.c.d.p.c. n. 298 del 17.11.2015 e n. 303 del 03.12.2015

Interventi urgenti di cui all'articolo 1, comma 3 lett.c) dell'OCDPC n. 298/2015 finanziati ai sensi degli artt. 3 del ODCPC 298/2015 e 303/2015

RIPRISTINO TOTALE FUNZIONALITA' DEL PONTE SUL FIUME UFITA IN LOCALITA' APICE SCALO CON RELATIVA DIFESA IDRAULICA
(PROGETTO ESECUTIVO)

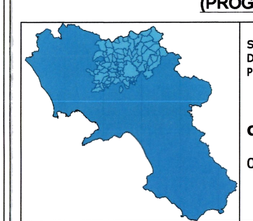

Soggetto Attuatore del Commissario Delegato
PROVINCIA di BENEVENTO

Codice intervento:
00/U/107

Progetto di revisione
STUDIO ASSOCIATO DI PROGETTAZIONE AMBIENTALE
Ing. Gianfranco Gallitto
Ing. Giuseppe D'Onofrio
Ing. Pierpaolo Hastacazzano

Responsabile Unico del Procedimento
Ing. Gennaro Fusco

Approvato con Deliberazione n. 175 del 6.11.16
Adottata dal Presidente della Provincia di Benevento

IL VICE SEGRETARIO GENERALE
Dott.ssa Marina Martinelli

Studio geologico
Dott. Geol. Claudio SACCO

PROGETTO ESECUTIVO
Rev. 2.0 - Ottobre 2016

Titolo Elaborato:
CASSERATURA PILE

COMUNE di APICE

Codice elaborato:
ST13
Scala:
1:50

Revisione: 2.0

Data: OTTOBRE 2016